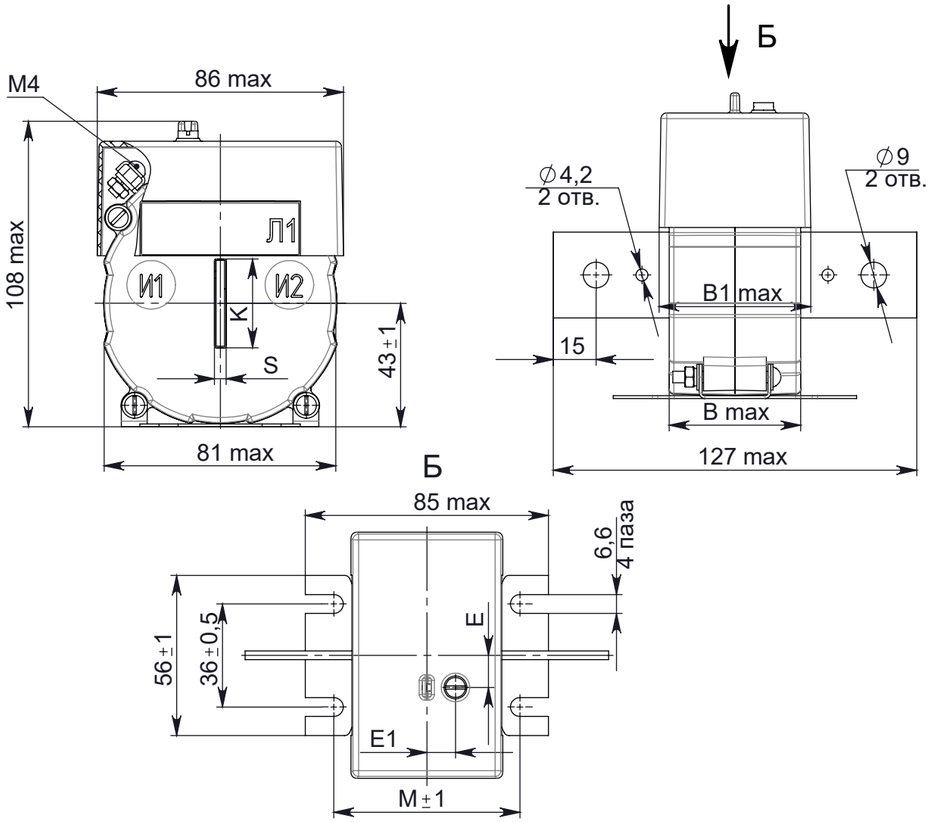

Рис.1.Общий вид трансформаторов тока ТОП-0,66

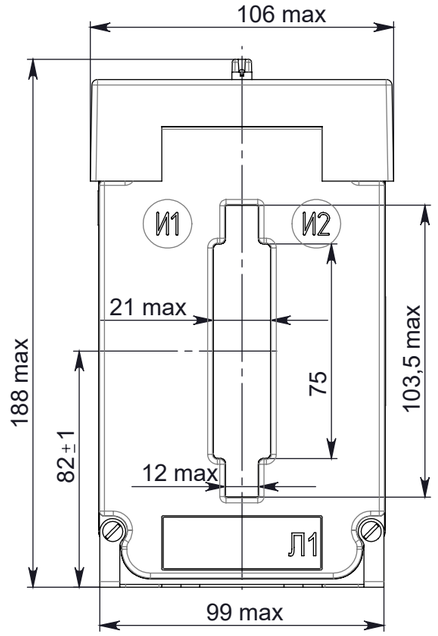

Рис.4. Общий вид ТШП-0,66 на токи от 200 А до 2000 А. Остальное см. Рис.1

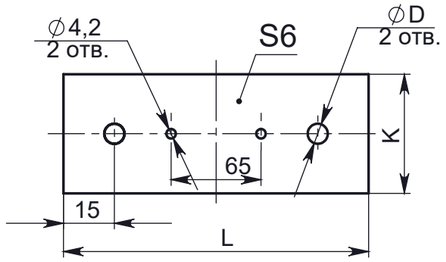

Рис.5. Шина медная, покрытая оловом на токи 40 А-800 А

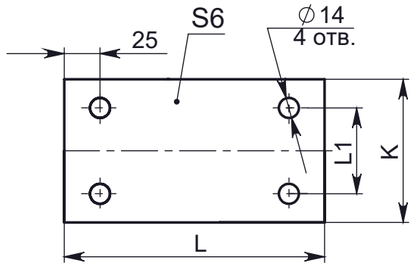

Рис.6. Шина медная, покрытая оловом на токи 200 А-2000 А

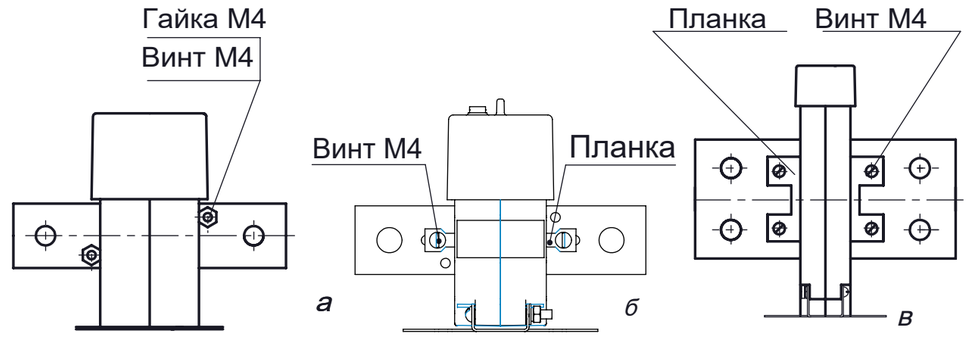

Рис.7 - крепление шины в окне трансформатора

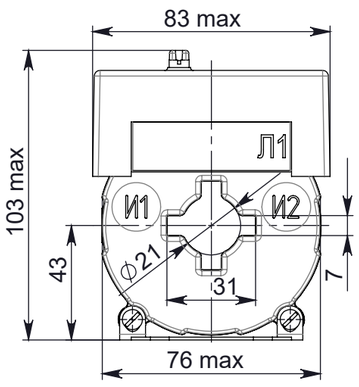

Рис.2.Общий вид ТШП-0,66 на токи от 40 А до 400 А. Остальное см. Рис.1

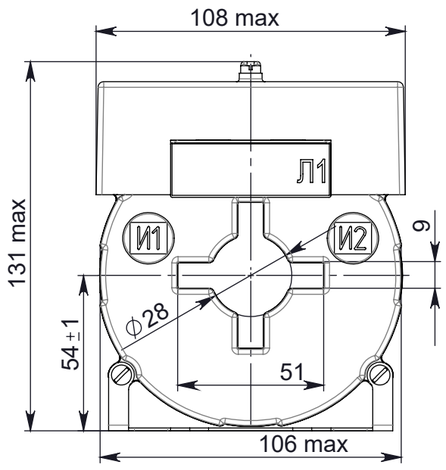

Рис.3.Общий вид ТШП-0,66 на токи от 50 А до 800 А. Остальное см. Рис.2

Тип трансформатора	Номинальный первичный ток, А	Рисунок	Размеры трансформатора, мм					Размеры медных шин, мм						Крепление шины по рисунку	Масса, кг не более	
			В	В1	Е	Е1	М	Рисунок	К	S	D	L	L1		без шины	с шиной
ТОП-0,66	1-200	1	46	53	11	10	65	1	30	3	9	–	–	–	–	0,75
ТШП-0,66	40-400	2	40	47				5		6	11	127	–	7 (а); (б)	0,6	0,80
	50-800	3	44	51	–		58		50			152	–	7 (в)	0,75	1,30
	200-1250	4	35	41		9		6	80		14	182	40	7 (в)	0,9	2,20
	1500; 2000								100				60			2,50